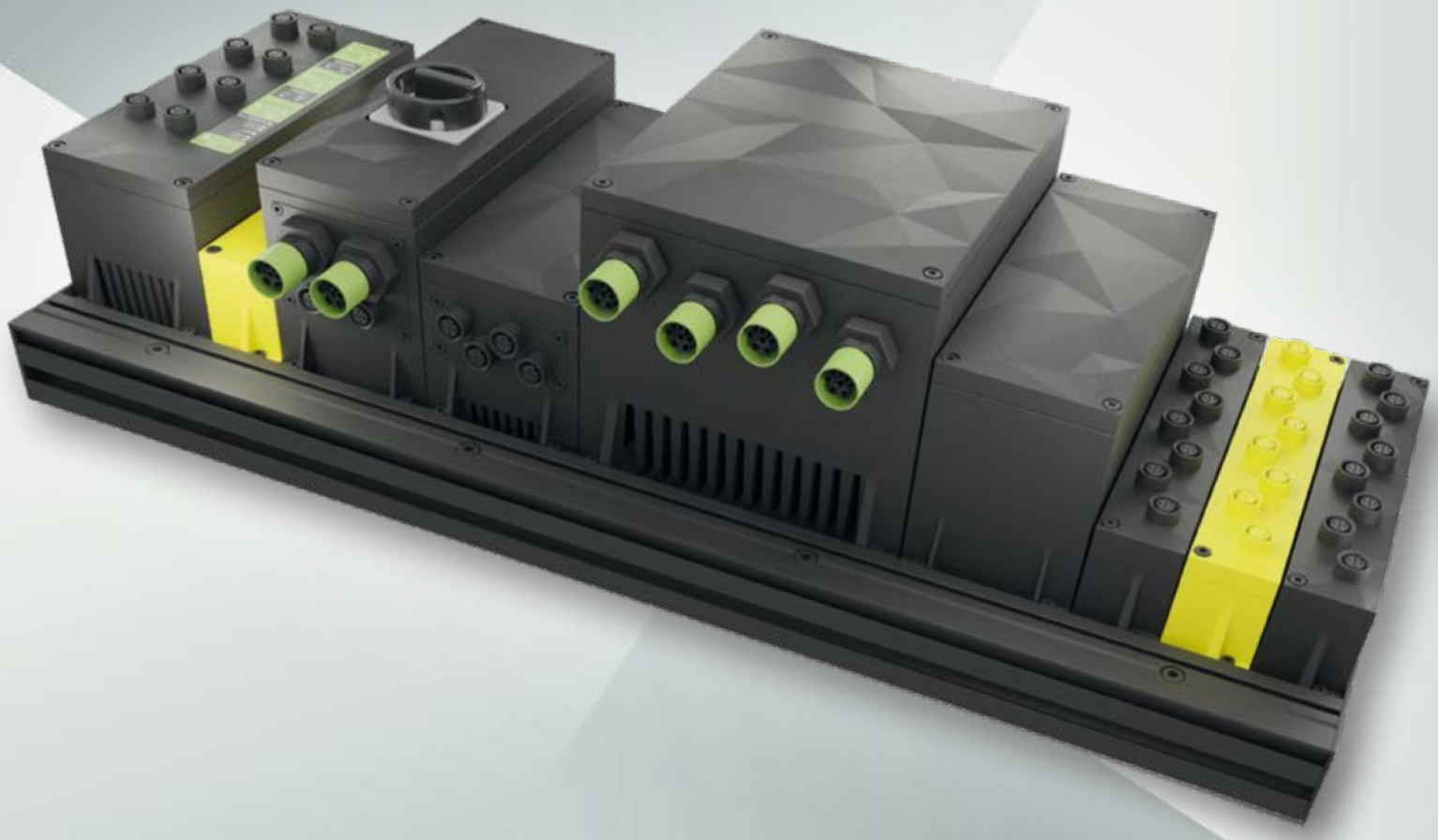

Vario-X

Znovuobjevení decentrální automatizace

MURR ELEKTRONIK

stay connected

Dosáhněte digitální transformace efektivněji.

Digitální transformace je odpovědí průmyslu na neustále se zvyšující nároky na produktivitu a kvalitu. Celý koncept výroby, od vývoje až po výsledný produkt, včetně nezbytného dodavatelského řetězce, lze sledovat v reálném čase.

Společnost Murrelektronik vám umožnuje tyto stále složitější cíle s pomocí inovativních řešení splnit. Decentralizovaná automatizace v modulárním systému umožňuje vaše zařízení připravit na budoucnost a zajistí vám cenný prostor, když výrobní plochy dosáhnou kapacitních limitů.

Naším cílem je změnit trh v oblasti decentralizované automatizace. Na vás tak čekají skvělé příležitosti.

Systém Vario-X řeší stále složitější výzvy pro výrobu. Modulární systém Vario-X má řešení pro všechny představitelné potřeby stroje, až po ty nejmenší detaily. Svůj systém s ním můžete plánovat a rozšiřovat podle všech vašich představ týkajících se flexibility, škálovatelnosti, možnosti montáže na stroj i kompaktnosti.

Decentralizované systémy eliminují časovou náročnost při instalacích strojů a zařízení. S Vario-X bude vaše zařízení připravené mnohem rychleji a zároveň s ním snížíte chybovost. Servisní úkony a odstávky se přizpůsobí vašim výrobním cyklům díky konceptu prediktivní údržby. Zní to složitě, ale s Murrelektronik je to zcela jednoduché!

Pojďme se na to podívat podrobně.

Prostě to spojte...

Připravený na budoucnost!

Vario-X je holistický automatizační systém „od senzoru po cloud". Systém je navržen s ohledem na výrobce strojů, kdy pracujeme společně – od plánování projektu až po vytvoření digitálních dvojčat, která umožňují bezproblémovou integraci IT a OT. Pomocí aplikací můžete sledovat měnící se výrobní prostředí prostřednictvím zabezpečených koncových zařízení a využívat tato data k optimalizaci výroby – a to vše samozřejmě v modulární struktuře. Nejdůležitějším prvkem je však pokročilá technologie senzorů integrovaná do každého modulu, která zajišťuje optimální výkon a dostupnost zaručenou prediktivní údržbou.

Základní deska – Montážní profily integrované v základní desce jsou kompatibilní se všemi běžnými systémy, což znamená, že se nemusíte nijak omezovat. Všechny komponenty systému jsou navrženy pro komerčně dostupný montážní hardware a vyráběné v souladu s REACH a RoHS.

Průmyslové PC – Mozkem systému je naše řídicí jednotka Vario-X. Je vybavena vícejádrovým procesorem, který dává celému systému život, hovoří všemi jazyky a jako otevřenou řídicí platformu ji lze také bez omezení integrovat. W-LAN, 5G a Bluetooth, stejně jako OPC-UA a MQTT, zajišťují bezproblémovou komunikaci v továrně budoucnosti.

Modulární konstrukce strojů a zařízení

S Vario-X můžete implementovat přesně ty funkce, které potřebujete. Stávající řešení lze kdykoli upravit nebo změnit a rozšířit o další moduly.

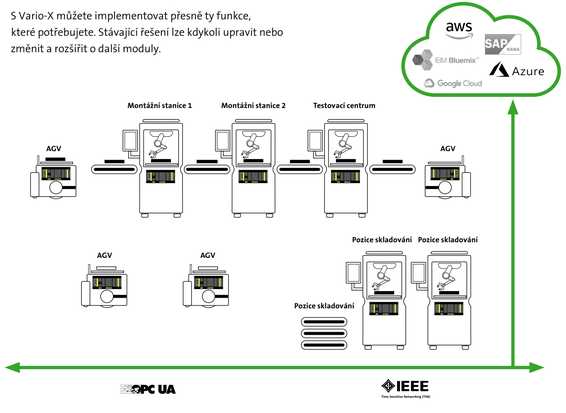

Vario-X je otevřená, flexibilní a škálovatelná automatizační platforma s maximálním výkonem na všech úrovních a ve všech rozhraních.

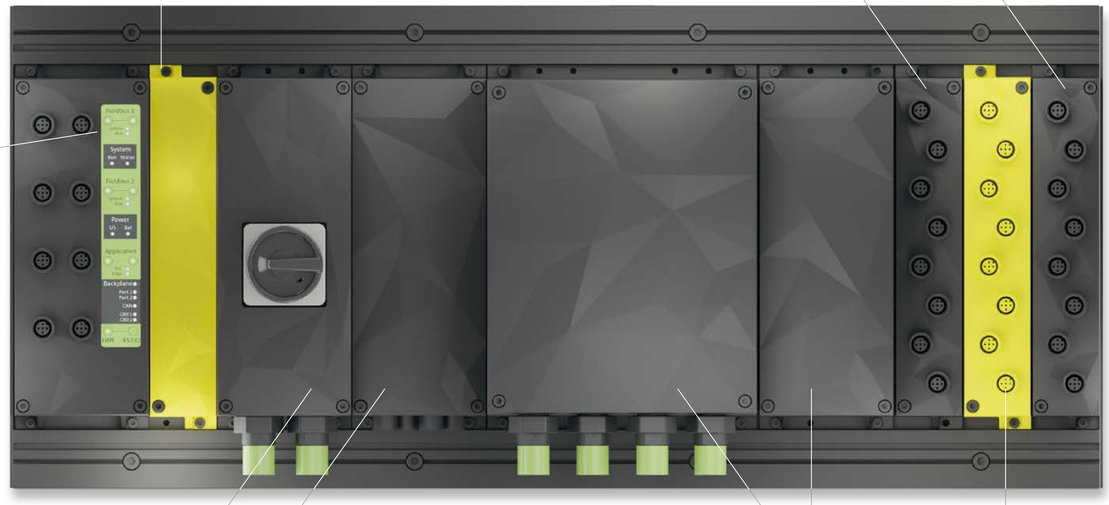

Přívod napájení s hlavním vypínačem – Skrze konektor MQ15 napájí hlavní zdroj Vario-X základní desku napětím 400 voltů.

Spolehlivý zdroj pro elektroniku – 24 V / 20 A rozdělených na 2 x 6 A pro Y-kódované M12, 1 x 8 A pro základní desku a vývod do M12 s L kódováním

Robustní napájecí zdroj pro pohony – Díky napájecímu zdroji 48 V / 3,6 kW je Vario-X rekuperační a napájí pohony, které jsou připojeny prostřednictvím naší kabelové sady MQ15 s bajonetovým upevněním. Hybridní kabel napájí servomoduly a akční členy, které lze v případě nouze bezpečně vypnout signálem STOP.

Li-Ion baterie s kapacitou 8 Ah pro zálohu napájení IPC a pro zajištění rychlého startu z režimu spánku

EtherCAT Safety – IO s 16/4

Promyšlené na všech úrovních

Moduly mají multi protokolové připojení.

EtherCAT · PROFINET · CANopen · EtherNet/IP · Modbus · POWERLINK · CC-Link

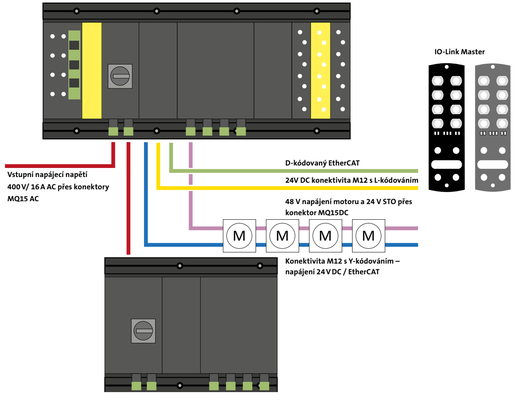

Přehodnocení decentralizované automatizace

Jedinečný automatizační systém Vario-X již nyní splňuje potřeby trhu zítřka a naši zákazníci to vidí. Společně jsme vytvořili digitální dvojče, které převezme všechny konfigurace a prostorové podmínky vašeho stroje a dokonale je zanese do skutečného prostředí. Za tímto účelem s vámi neustále komunikujeme, společně pracujeme v projektových týmech a vyvíjíme automatizační řešení přesně na míru vaší výrobě.

Decentralizované a modulární To je pro nás samozřejmostí!

Speciálně, pro dané pouzdro vyvinutá technologie **Murrelektronik's Temperature Control Technology** ve Vario-X má vysoce účinný vnitřní odvod tepla, který chrání elektroniku před přehřátím a zároveň poskytuje pouzdru dodatečnou stabilitu. To zajišťuje nejen maximální výkon stroje, ale zároveň i jeho ochranu.

Inteligentní instalační systém

Použitím našich předlisovaných kabelů a našeho H-Distributoru nebo T-rozbočovače můžete rozšířit svou instalaci tak, aby vyhověla vašim potřebám. Jednou z výhod použití obou je jednoduché smyčkování apájení. Je o 40 % rychlejší než klasická řídicí skříň a zároveň snižuje vaše nároky na zapojení až o 75 %.

T-spojka

h-spojka

Rádi vytvoříme řešení, které bude vyhovovat právě vaší aplikaci.

Chcete-li nás otestovat, napište našim specialistům e-mailovou adresu: **info@murrelektronik.cz** nebo zavolejte na: **+420 377 597 973**

Vario:X - Znovuobjevení decentrální instalace | 02–22_CZ

MURR ELEKTRONIK

stay connected

Informace obsažené v tomto dokumentu byly sestaveny s maximální péčí. Odpovědnost za jejich správnost, úplnost a aktuálnost je omezena na hrubou nedbalost.

www.murrelektronik.cz